Pioneer-STB接続例

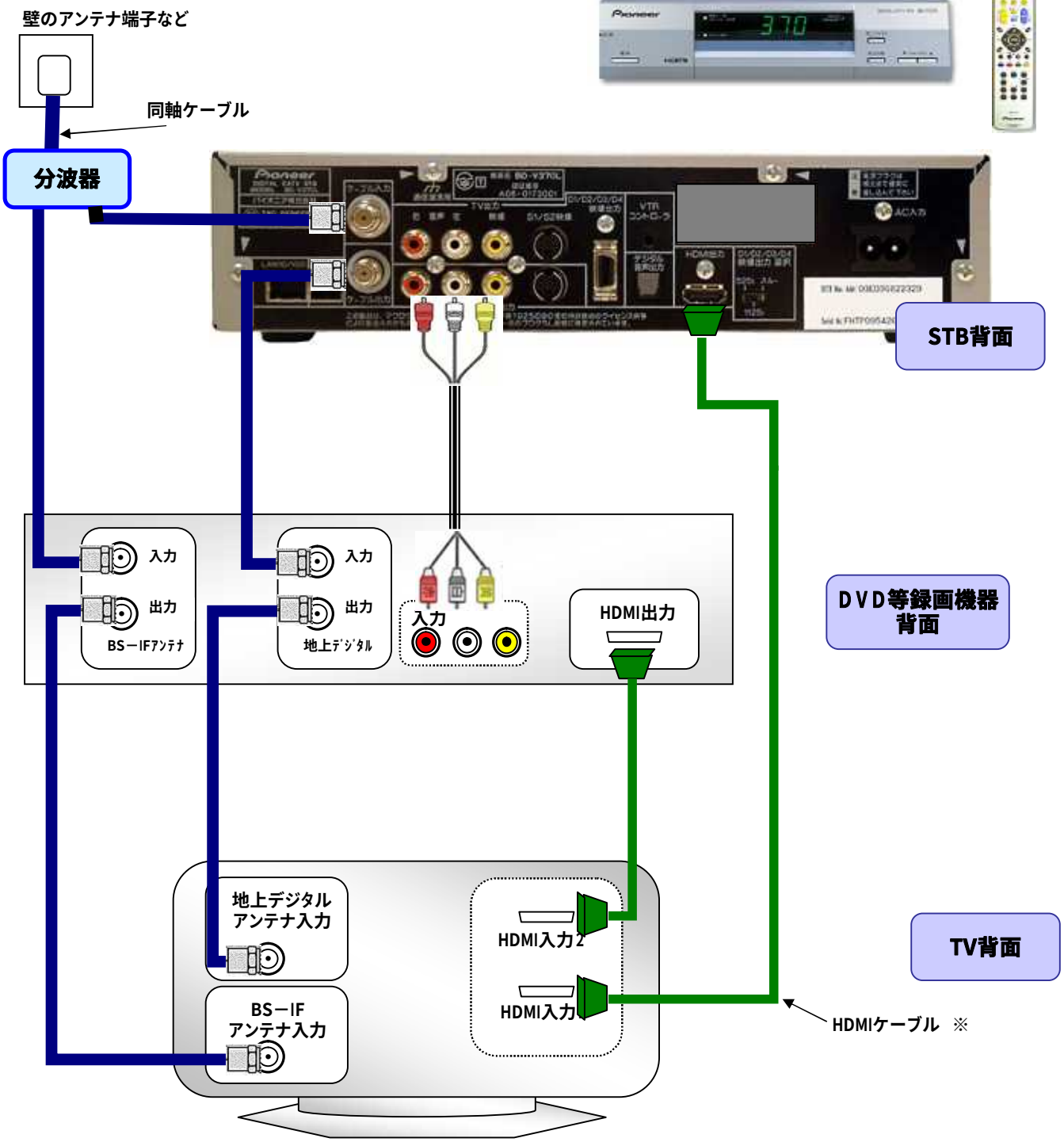

※ HDMIｹｰﾌﾞﾙ端子がTVに搭載していない場合は、AVｹｰﾌﾞﾙの接続でも可能です。